iBVD

Dokument Id
5560129206-00749
Version
2

Skapad
2024-11-07
Publicerad
2024-12-09

Uppgiftslämnaren reserverar sig för eventuella fel i produktinformationen eller felaktigt registrerade uppgifter och förbehåller sig rätten att korrigera och/eller komplettera produktinformation utan föregående avisering

1 GRUNDDATA

Varubeskrivning

Bottenventil i mässing med silkorg i rostfritt stål. PN20.

Övriga upplysningar

Klassificeringar

ETIM ›	
BK04 ›	-20711 - Backventiler
BSAB ›	-PSE.31 - Backventiler i vätskesystem
UNSPSC ›	

Leverantörsuppgifter

Företagsnamn
Ahlsell Sverige AB

Organisationsnummer
5560129206

Adress
Rosterigränd 12

Hemsida
www.ahlsell.se

Miljökontaktperson

Namn
Gunilla Sandström

Telefon
0858282680

E-post
gunilla.sandstrom@ahlsell.se

2 HÅLLBARHETSARBETE

Företagets certifiering

- **ISO 9001**
- **ISO 14001**

Policys och riktlinjer

3 INNEHÅLLSDEKLARATION

Kemisk produkt	Nej
Innehåller produkten elektronik	Nej
Omfattas varan av RoHs-direktivet	Nej
Varans vikt	0,15 - 0,92 kg

Vara / Delkomponenter

Koncentrationen har beräknats på hela varan

Ingående material /komponenter	Vikt-% i komponent	CAS-nr (alt legering)	EG-nr (alt legering)	Vikt % i produkt	Kommentar
ABS plast		9003-56-9		5%	Innehåller ej additiv. Se MSDS.
Polyakrylnitril-butadien (NBR), 2-Propenenitrile, polymer with 1,3-butadiene		9003-18-3		0,5%	
Rostfritt stål, AISI 304, 8-10,5% Ni, Bedömning på legeringsnivå		12597-68-1	603-108-1	14,5%	
Mässing CW617N (CuZn40Pb2) Pb ≤2,5%		Övrigt, metaller		80%	

Del av materialinnehållet som är deklarerat 100%

Särskilt farliga ämnen

Följande ämnen finns med på kandidatförteckningen i en koncentration och som överstiger 0,1 vikts-%:

Namn	CAS-nr	EG-nr	Vikt % i produkt
Bly	7439-92-1	231-100-4	≤2%

Utgåva av kandidatförteckningen som har använts
2024-11-12

Nanomaterial

Innehåller produkten tillsatt nanomaterial, som är medvetet tillsatta för att uppnå en viss funktion?: Nej

Tillsatt högflourerade ämnen (PFAS)

Innehåller produkten tillsatt högflourerade ämnen (PFAS), som är aktivt tillsatta för att uppnå en specifik funktion?: Nej

Begränsningslistan

Innehåller varan/produkten, eller någon av dess delkomponenter, ämnen som gör att produkten inte uppfyller villkoren i Begränsningslistan (Reach Bilaga XVII)?: Ja

Specification av ämnen på begränsningslistan och andel som utgörs av den totala varans vikt:

Ingående material	CAS-nr	Vikt % i produkt
bly	7439-92-1	≤2%

POPs-förordningen

Innehåller varan (eller någon av dess delkomponenter) ämnen som finns i POPs-förordningen?: Nej

Övrigt

Ämnen är redovisade ned till 0,01% viktprocent enligt iBVDs redovisningskrav. Eventuell avvikelse från redovisningskraven redovisas nedan

4 RÅVAROR

Återvunnet material

Innehåller varan återvunnet material: Nej

Träråvara

Träråvara ingår i varan: Nej

5 MILJÖPÅVERKAN

Finns en miljövarudeklaration framtagen enligt EN15804 eller ISO14025 för varan

Nej

Finns annan miljövarudeklaration

Nej

6 DISTRIBUTION

Beskrivning av emballagehantering för distribution av varan

Levereras oförpackad

7 BYGGSKEDET

Ställer varan särskilda krav vid lagring?	Nej
Ställer varan särskilda krav på omgivande byggvaror?	Nej

8 BRUKSSKEDET

Finns skötselanvisningar/skötselråd?	Ja
Finns en energimärkning enligt energimärkningsdirektivet (2017/1369/EU) för varan?	Nej

9 RIVNING

Kräver varan särskilda åtgärder för skydd av hälsa och miljö vid rivning/demontering?	Nej

10 AVFALLSHANTERING

Omfattas den levererade varan av förordningen (2014:1075) om producentansvar för elektriska och elektroniska produkter när den blir avfall?	Nej
Är återanvändning möjlig för hela eller delar av varan?	Ja
Kan flyttas och återanvändas	
Är materialåtervinning möjlig för hela eller delar av varan?	Ja
Återvinns som mässing	
Är energiåtervinning möjlig för hela eller delar av varan?	Nej
Har leverantören restriktioner och rekommendationer för återanvändning, material- eller energiåtervinning eller deponering?	Nej
När den levererade varan blir avfall, klassas den då som farligt avfall?	Nej
Avfallskod (EWC) för den levererade varan	170401

11 ARTIKELIDENTITETER

RSK-nummer	Eget Artikel-nr	GTIN
566 14 04		7333123052193
566 14 05		7333123052209
566 14 06		7333123052216
566 14 07		7333123052223
566 14 08		7333123052230
566 14 09		7333123052247
501 42 17		7333123052131
501 42 18		7333123052148
501 42 19		7333123052155
501 42 20		7333123052162
501 42 21		7333123052179
501 42 22		7333123052186

12 Bilagor

Produktdatablad	PROD_49_5661404.pdf
Prestandadeklaration	
Säkerhetsblad	
RoHs-intyg	
Miljövarudeklaration	
Skötselanvisning	DOS_49_5661404.pdf

Övriga bifogade dokument

ahlsell

Monteringsanvisning

Gängade back- & bottenventiler

AVI 1630

a-c
a·collection

Monteringsanvisning
Gängade back- och bottenventiler

Denna monteringsanvisning gäller för backventiler AVI 1630 (bild 1) och bottenventiler AVI 1630 (bild 2)

Användningsområde

Eget vatten, värme-/kylsystem, luftsystem samt vissa oljor.

Montering

- Ventilen kan monteras i alla lägen.
- Beakta flödesriktningspil på ventilhus.
- Ventilen skall monteras med skiftnyckel eller fast nyckel. Rörtång eller liknande kan klämma ihop ventilen så att backventilinsatsen fastnar i ventilhuset.

Underhåll

Ventilen är underhållsfri under normala driftförhållanden, filterkorg på bottenventil skall dock rengöras och bytas vid behov.

Produkten är byggvarubedömd.

Bild 1

Bild 2

Utgivning: september 2022. Vi förbehåller oss rätten att ändra utförande eller specifikation utan föregående meddelande. Vi reserverar oss för eventuella tryckfel.

Produced for Ahlsell
www.ahlsell.com

a-c
a·collection

ahlsell

Backventil/ bottenventil AVI 1630

a-c
a·collection

Backventil AVI 1630

Backventil AVI 1630

Backventil i mässing invändigt gängad, för värme, kyla, eget vatten och luftsystem.

Tekniska Data

Anslutningar	Invändig gänga G, cylindrisk (ISO 228-1)
Med stängningsfjäder	Ja
Material hus/kapsling/stomme	Mässing
Medietemperatur (kontinuerlig)	0-100 °C
Tätning	NBR (nitrilgummi)
Max. arbetstryck vid 20°C (PN)	20 bar

Artikel Nr	Benämning	Bygglängd	Dimension	Enhet
5014217	Backventil	46 mm	Ansl. 15 (1/2”)	ST
5014218	Backventil	52 mm	Ansl. 20 (3/4”)	ST
5014219	Backventil	56 mm	Ansl. 25 (1”)	ST
5014220	Backventil	64 mm	Ansl. 32 (1 1/4”)	ST
5014221	Backventil	69 mm	Ansl. 40 (1 1/2”)	ST
5014222	Backventil	82 mm	Ansl. 50 (2”)	ST

Öppningstryck

Dimension	1/2”	3/4”	1”	1 1/4”	1 1/2”	2”
	7 Kpa	7 Kpa	5 Kpa	5 Kpa	5 Kpa	5 Kpa
	0,07 bar	0,07 bar	0,05 bar	0,05 bar	0,05 bar	0,05 bar

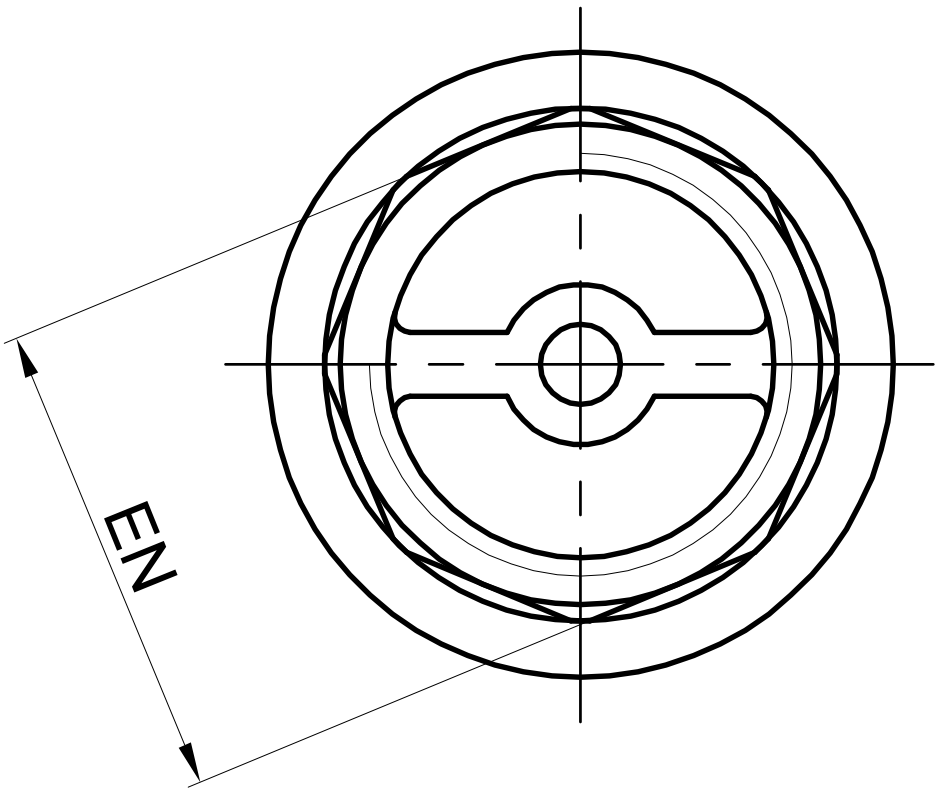

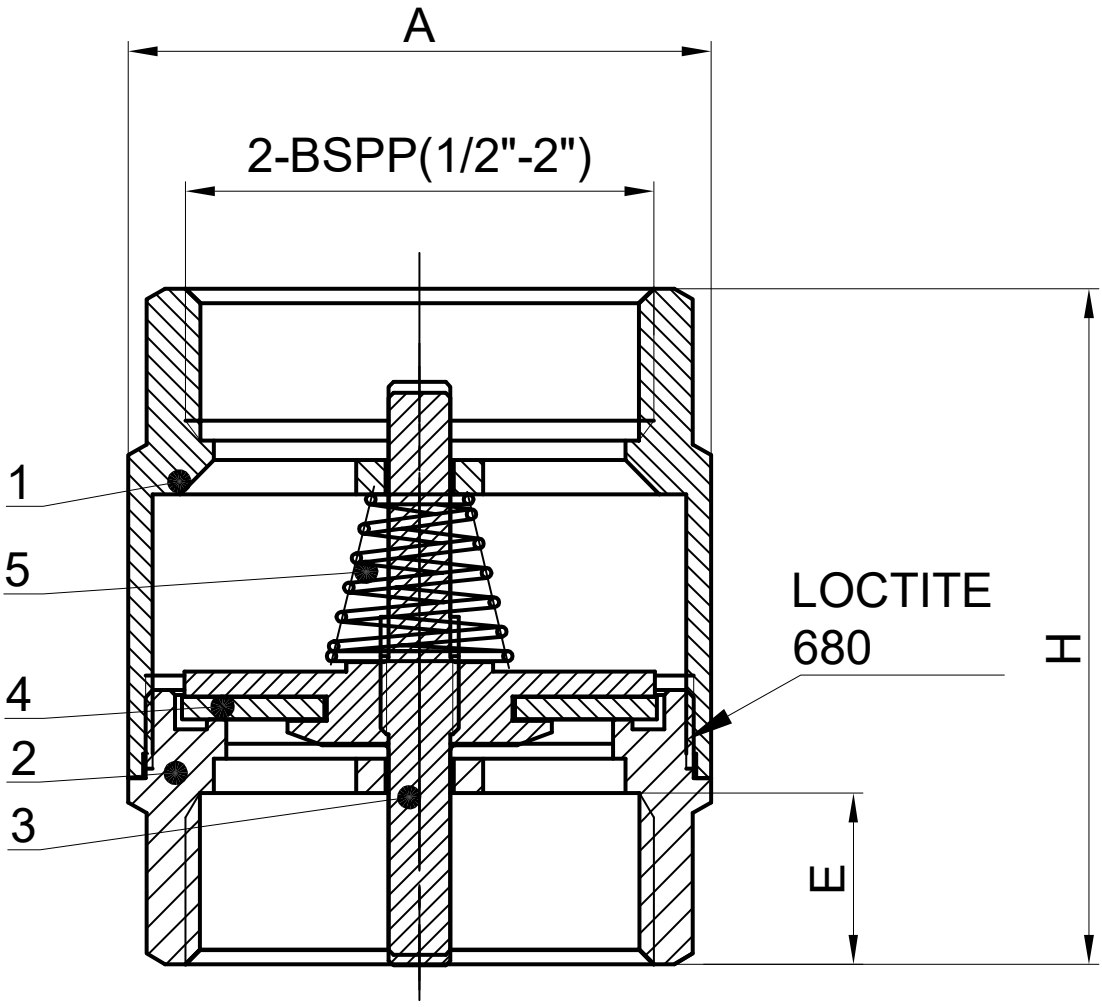

Teknisk data

RSK	DN	A	H	E	EN
5014217	1/2”	32,5	48,5	12,5	26
5014218	3/4”	39	52,2	13	30
5014219	1”	45	55,5	15	38
5014220	1 1/4”	55,5	64	15,5	46,5
5014221	1 1/2”	59,5	69	15,5	52
5014222	2”	80	82	20	66

Material

Position	Benämning	Material
1	Ventilhus	Mässing CW617N
2	Ändstycke	Mässing CW617N
3	Kägla	Mässing CW617N
4	Tätning	NBR
5	Fjäder	AISI304

Bottenventil AVI 1630

Bottenventil AVI 1630

Bottenventil i mässing med silkorg i rostfritt stål.

Tekniska Data

Anslutning 1	Invändig gänga G, cylindrisk (ISO 228-1)
Material	Mässing
Med silkorg	Ja
Medietemperatur (kontinuerlig)	0-100 °C
Utförande	PN20

Artikel Nr	Benämning	Dimension	Bygglängd	Enhet
5661404	Bottenventil	Ansl. 15 (1/2”)	83 mm	ST
5661405	Bottenventil	Ansl. 20 (3/4”)	89 mm	ST
5661406	Bottenventil	Ansl. 25 (1”)	100 mm	ST
5661407	Bottenventil	Ansl. 32 (1 1/4”)	116 mm	ST
5661408	Bottenventil	Ansl. 40 (1 1/2”)	137 mm	ST
5661409	Bottenventil	Ansl. 50 (2”)	141 mm	ST

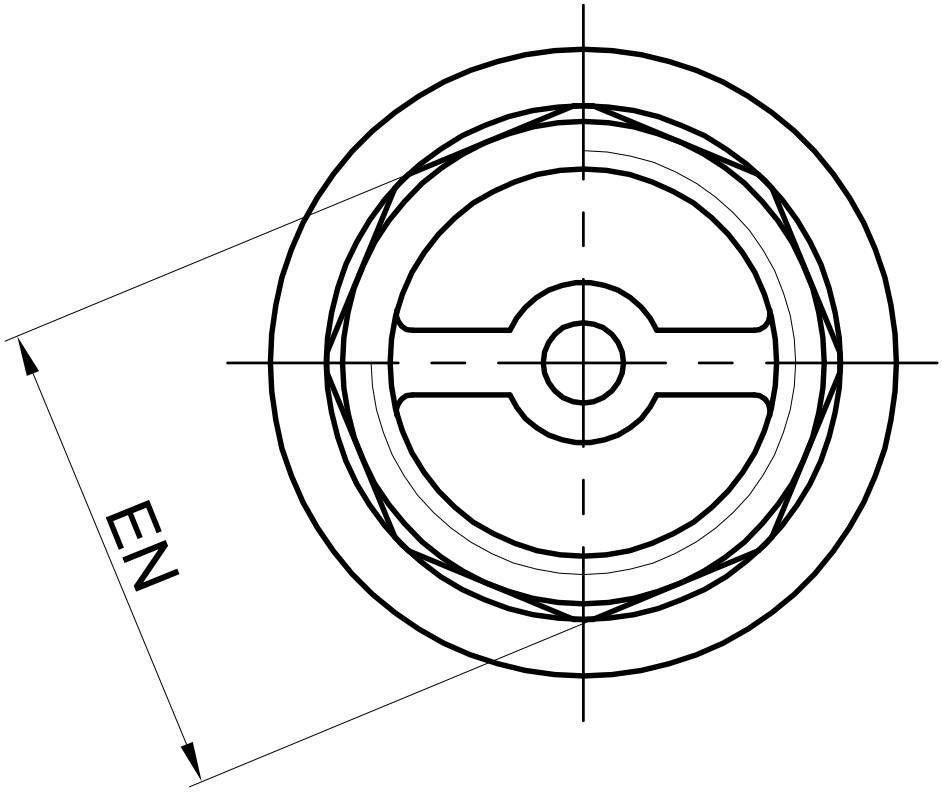

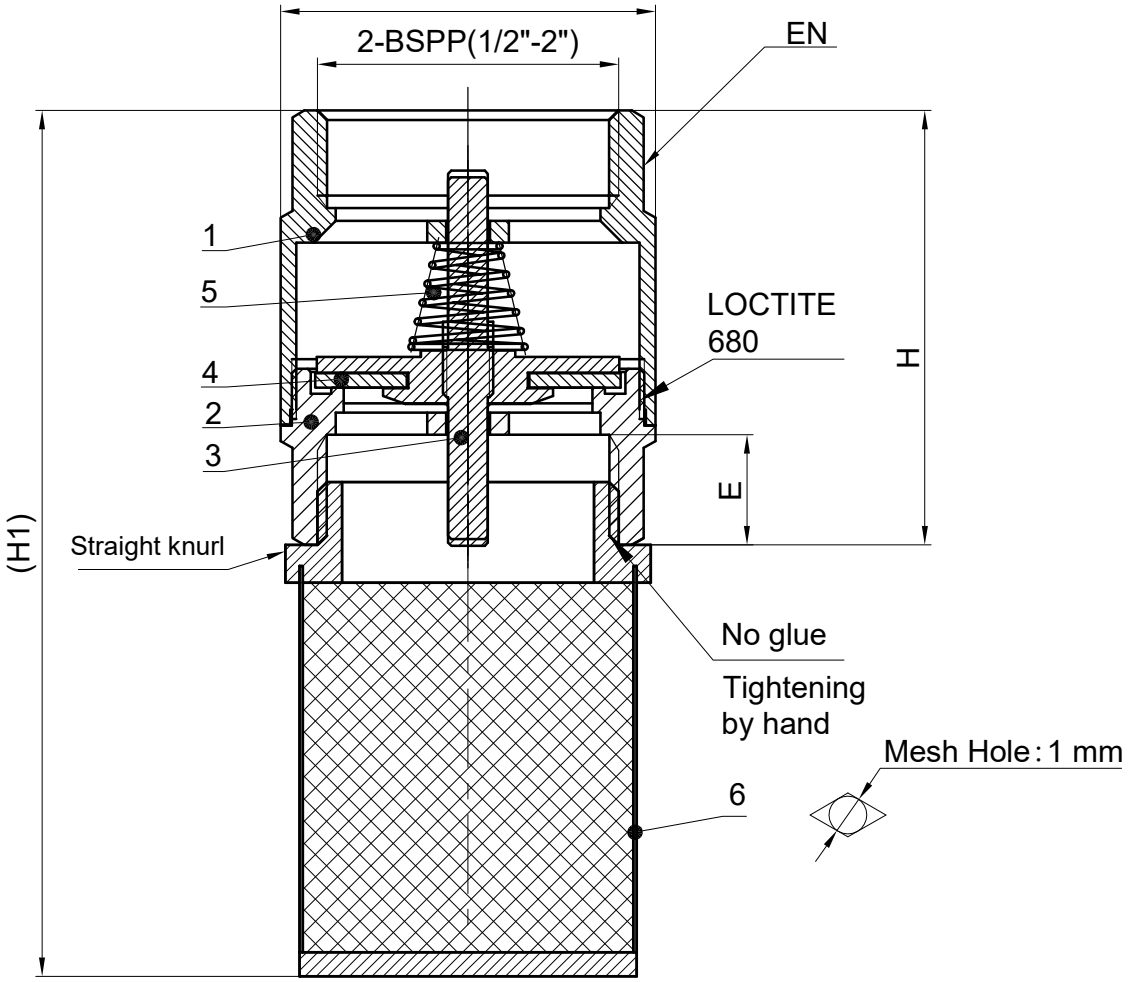

Teknisk data

RSK	DN	A	H	E	H1	EN
5661404	1/2”	32,5	48,5	12,5	83	26
5661405	3/4”	39	52,2	13	89,2	30
5661406	1”	45	55,5	15	100,2	38
5661407	1 1/4”	55,5	64	15,5	117	46,5
5661408	1 1/2”	59,5	69	15,5	137	52
5661409	2”	80	82	20	141,3	66

Material

Position	Benämning	Material
1	Ventilhus	Mässing CW617N
2	Ändstycke	Mässing CW617N
3	Kägla	Mässing CW617N
4	Tätning	NBR
5	Fjäder	AISI304
5	Filterkorg	AISI304+ABS

Reservdelar

Silkorg AVI 1630, a-collecton

Silkorg för backventil och bottenventil AVI 1630

Tekniska Data

Anslutning 1	Utvändig gänga G, cylindrisk (ISO 228-1)
Material	Rostfritt stål
Medietemperatur (kontinuerlig)	0-100 °C
Utförande	PN20

Artikel Nr	Benämning	Dimension	Bygglängd	Enhet
5661410	Silkorg	Ansl. 15 (1/2”)	37 mm	ST
5661411	Silkorg	Ansl. 20 (3/4”)	37 mm	ST
5661412	Silkorg	Ansl. 25 (1”)	44 mm	ST
5661413	Silkorg	Ansl. 32 (1 1/4”)	52 mm	ST
5661414	Silkorg	Ansl. 40 (1 1/2”)	68 mm	ST
5661415	Silkorg	Ansl. 50 (2”)	59 mm	ST

Teknisk data

DN	B	C	D	E	F	G	H	I
1/2”	15,45	7,95	5,1	27,5	23,8	24,95	3,85	42,2
3/4”	19,45	7	5,1	34,5	29,8	30,5	3,55	43,9
1”	24	9,9	5,1	41,2	35,8	36,6	3,85	55,7
1 1/4”	34,45	10	5,15	48,4	42,2	43,85	4,3	61,8
1 1/2”	39,95	10	6,3	57,5	53	53,55	4,8	69,2
2”	49,75	11,7	6	68,3	63	63,55	4,6	79,5

Material

Position	Benämning	Material
1	Gänganslutning	ABS
2	Filternät	AISI 304
3	Filterbotten	AISI 304

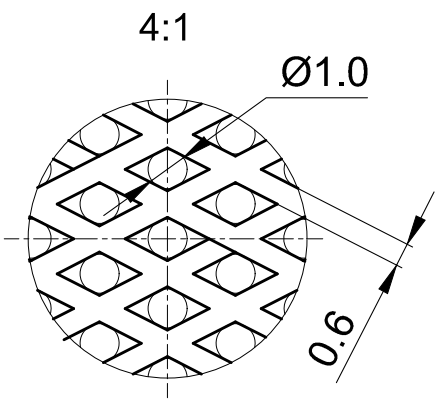

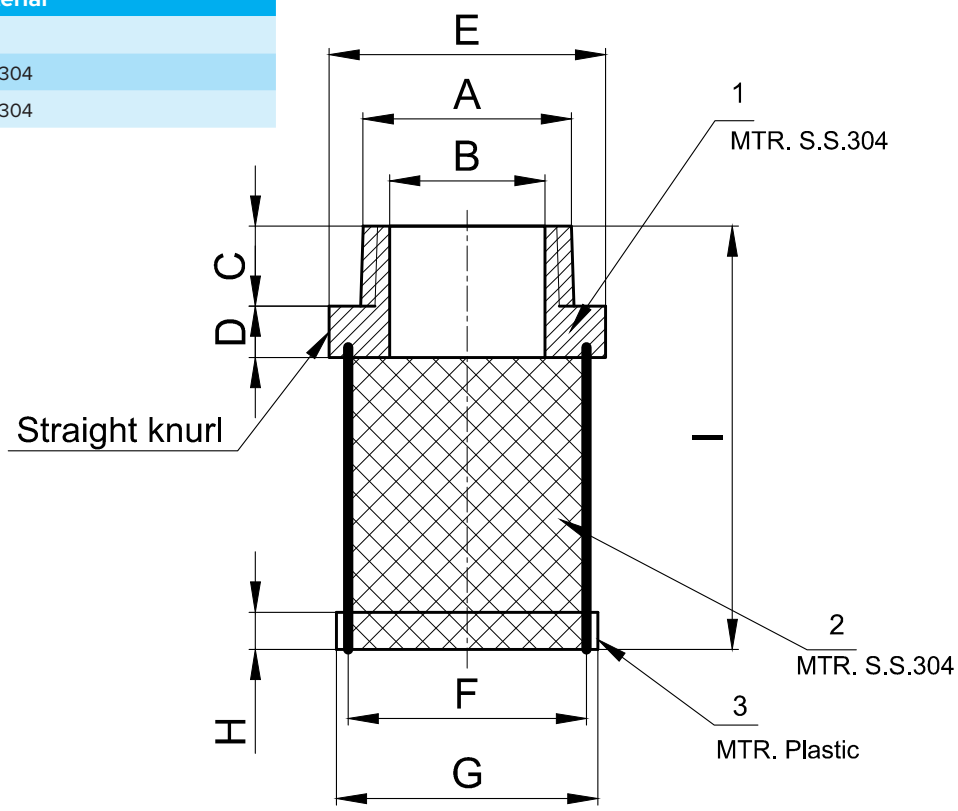

Tryckfallsdiagram Backventil AVI 1630

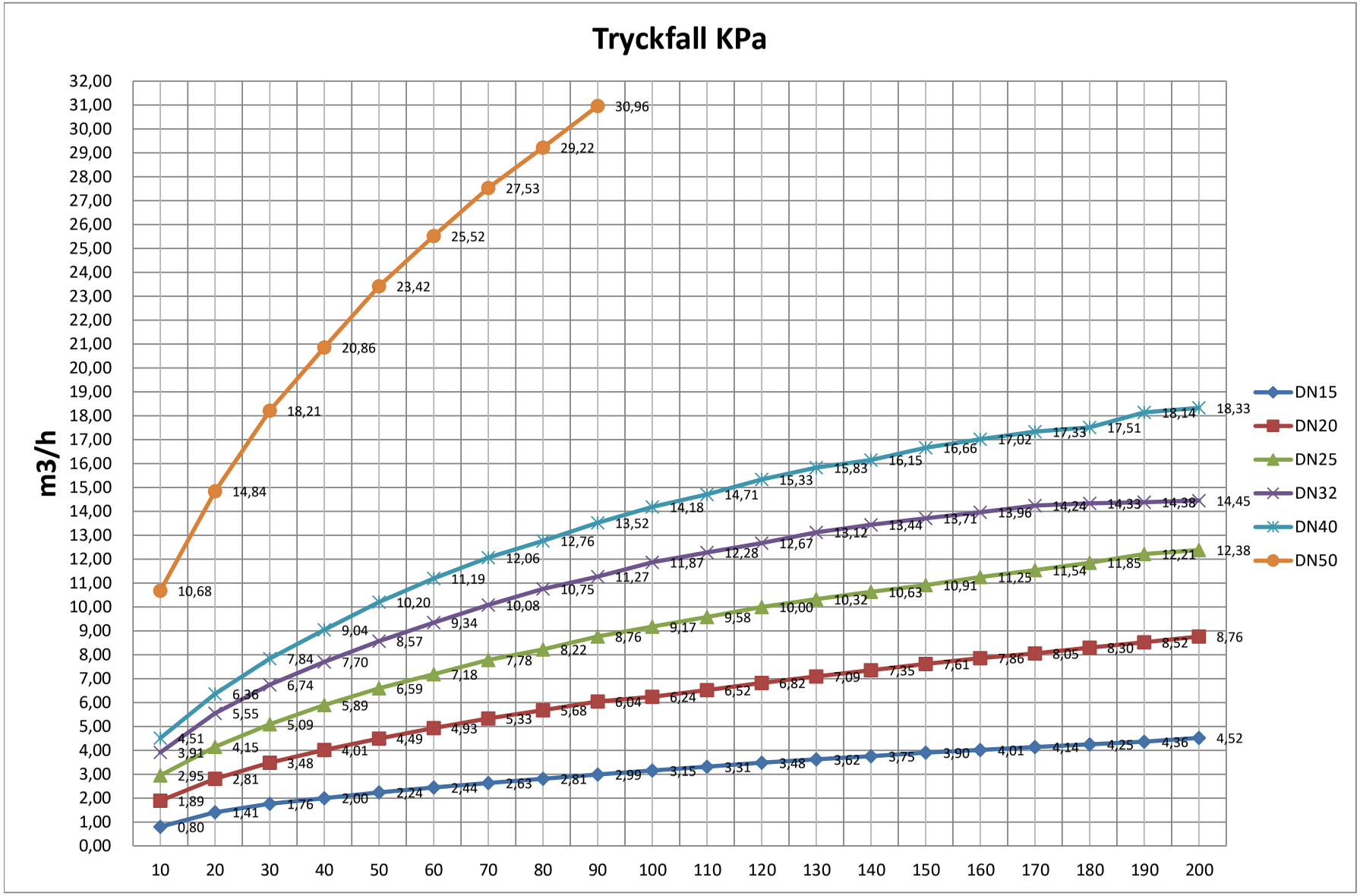

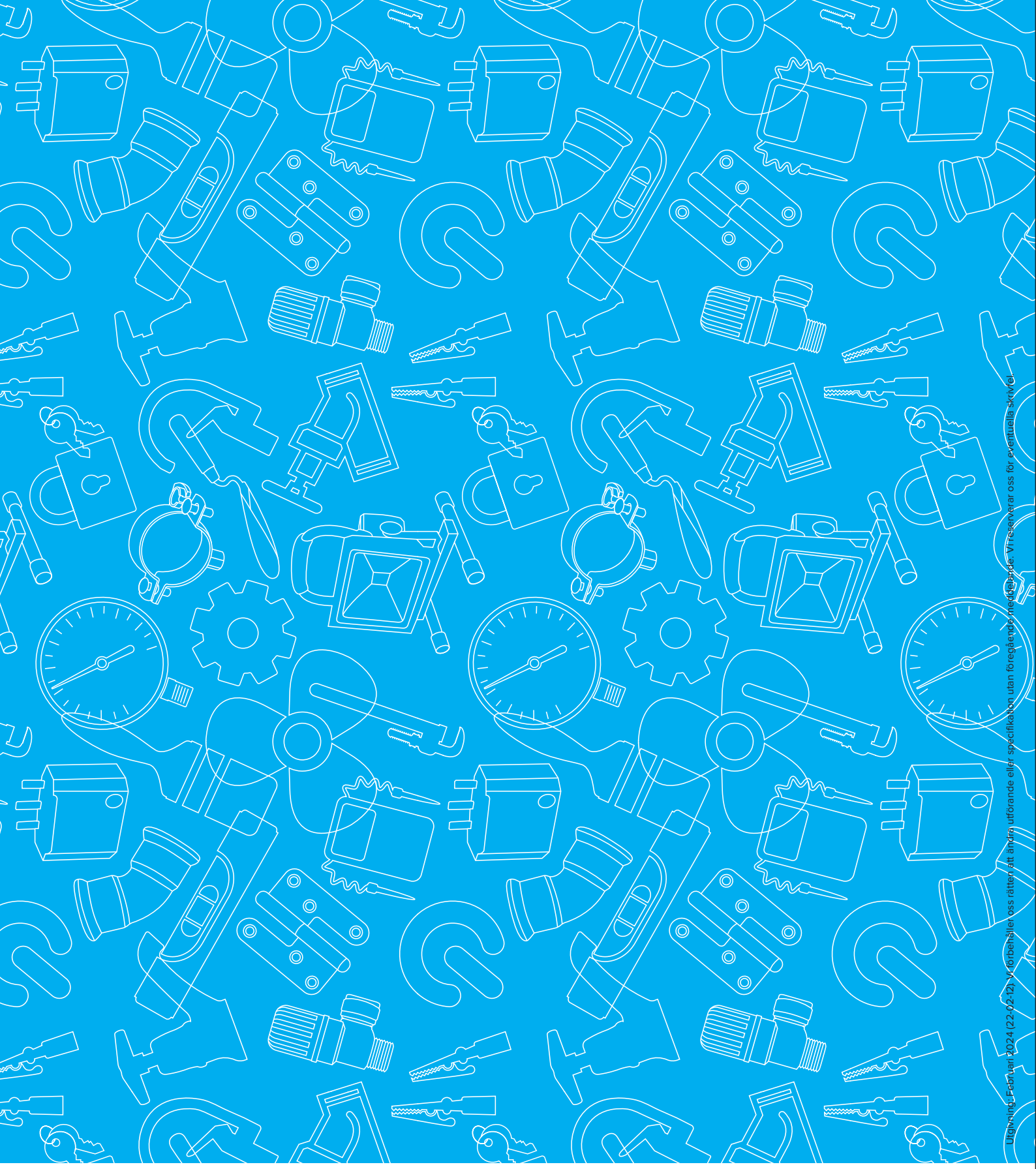

Utgivning: Februari 2024 (22-02-12) Vi förbehåller oss rätten att ändra utförande eller specifikation utan föregående meddelande. Vi reserverar oss för eventuella skrivel

ahlsell

a-collection är ett varumärke från Ahlsell
www.ahlsell.se

a·collection